primus

GEWERBLICHE TROMMELTROCKNER

T
SERIE

T9

9KG
20LB

BESCHREIBUNG

- Standardmäßig Trommel aus Chromnickelstahl mit großem Durchmesser
- Leicht zu bedienender Mikroprozessor
- Kombination von Radial- und Axialluftströmung RADAX® Konzept:
  - maximale Wärmeübertragung
  - niedriger Energieverbrauch
  - kurze Trockenzeit
- Große Türöffnung für einfaches Be-und Entladen

OPTIONEN

- Trommelreversierung
- Full Control Steuerung
- Münzgerät
- Messen der Restfeuchtigkeit Sensodry®:
  - sicheres Trocknen von feinen Textilien
  - Feuchtigkeitsdetektion nach °C
  - ideal in Kombination mit SoftWash® Nassreinigung
  - ideal für Reinigungen, Rettungsdienste u.ä.
  - verfügbar mit Easy sowie Full Control
- Frontseite Chromnickelstahl

STANDARD EDELSTAHL

EXTRA GROSSE TÜR

ENERGIE EFFIZIENT

radax airflow

senso.dry+

GET AHEAD IN LAUNDRY

TYP		T9
KAPAZITÄT		
Trommelkapazität	kg/lb	9/20
Trommelabmessungen	l	190
Trommelvolumen	mm	Ø 760
Trommelanzahl		1
Türanzahl		1
LUFTDURCHSATZ	m³/h	350
DURCHSCHNITTSTROCKNEN	l/min.	0,150
MOTORE		
Ventilator	kW	0,37
Antrieb	kW	0,18
GASHEIZUNG		
Gasanschluss	inch	3/4“
Elektroanschluss		3x380-415V 50/60Hz, 3x220-240V 50Hz 3x208-240V 60Hz, 3x440V 60Hz
Leistungsaufnahme	kW	12,5
	kBTU/h	42,7
ELEKTROHEIZUNG		
Elektroanschluss		3x380-415V 50/60Hz 3x220-240V 50Hz 3x208-240V 60Hz, 3x440V 60Hz 3×480V 60Hz
Leistungsaufnahme	kW	9/12
PROGRAMMATOR		
Easy control		Standard
Full control		Available
ABLUFT	mm	Ø 200
ABMESSUNGEN		
HxBxT	mm	1465x795x815
Gewicht netto	kg	170
TRANSPORTANGABEN		
Lattenverschlag HxBxT	mm	1570x880x885
Gewicht bruto	kg	180

Die Daten, die Maschinenmaße betreffend sind einschl. aller herausragende Teile

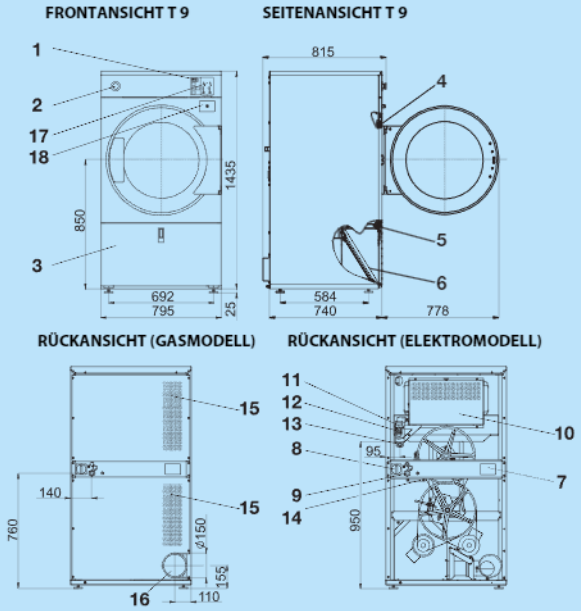

1. Elektronischer Programmator
2. Not-Aus-Taste (nicht gültig für Version mit Münzgerät)
3. Abdeckung Staubfilter
4. Mikroschalter Türschloß
5. Mikroschalter Staubfilterabdeckung
6. Staubfilter
7. Werksschild
8. Hauptschalter
9. Stromhauptzuleitung
10. Heizkammer
11. Gasventil (nur bei Gasmodellen)
12. Druckregler (nur bei Gasmodellen)
13. Gaszuleitung (nur bei Gasmodellen)
14. Luftströmungsschalter
15. Ansaugung
16. Entlüftung
17. Münzgerät (Version mit Münzgerät)
18. Münzgerätkasten (Version mit Münzgerät)

Das Unternehmen behält sich das Recht vor, die Geräte und die Angaben in dieser Broschüre jederzeit ohne vorherigen Hinweis zu ändern. Details und Abbildungen dienen lediglich zu Informationszwecken und sind keineswegs verbindlich.